NO.	项目 Item	规格 Specification	条件 Condition
1	额定电压 Rated Voltage	5V DC	
2	相数 No. of Phase	2-phase	
3	相电阻 Resistance Per Phase	14.7±7%Ω	At 20℃
4	电感 Inductance Per Phase	7.5±20%mH	参考值
5	相电流 Current Per Phase	0.34A	
6	步长 Travel Per Step Avail	0.0254mm	
7	推力 The Mark Thrust	30N	At 130Hz
8	拉力 The Mark Pull	30N	At 130Hz
9	总行程 After All Journey	≥13.8mm	
10	工作温度 Operating Temp Range	-10℃～40℃	
11	贮存温度 Storang Temp Range	-30℃～80℃	
12	牵入起动频率 Pull-in Rate	670pps	
13	防护等级 Protection Rate	IP34	
14	绝缘电阻 Insulation Resistance	>100MΩ	Wingding tothe crust
15	使用寿命 Life	1,500,000 return	(a cycle) advance 13mm, backing out 13mm
16	引出线规格 Lead Wrie	UL1061 26#	耐高温80° C
17	重量 Weight	35.1g	

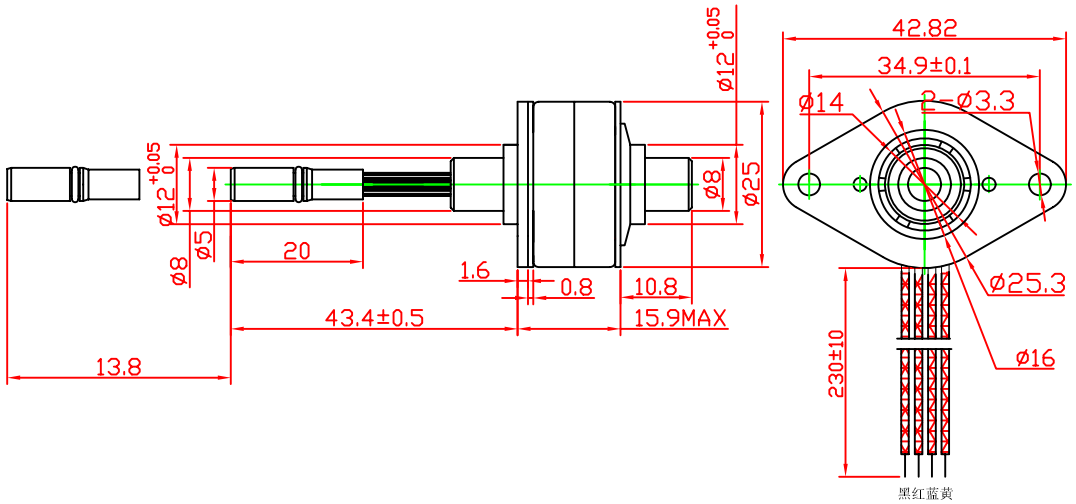

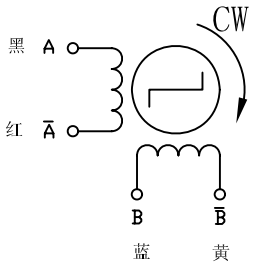

Pin No.	WIRE COLOR	STEP 1	2	3	4
1	黑 BLK	–			–
2	红 RED		–	–	
3	蓝 BLU	–	–		
4	黄 YEL			–	–
5					
6					

标 记	处 数	更改文件号	签 字	日 期

设 计			工 艺	
审 核			批 准	

25BYZ-C06

标记		版本		比 例
A	B	A / 0		1.275:1
共		页	第	页

MAX MOTOR Co.,ltd

TEL: +86-755-84679112
FAX: +86-755-89361286

http://www.max-motor.com
Email: max@max-motor.com