MAX MAX－MOTOR	MAX MOTOR CO.,LTD	设计(Design)	
		审核(Check)	
		批准(Confirm)	
SPECIFICATION 规 格 书		部 门 (Department)	技 术 部 TechnologyDepartm
		版本 (Edition) A/0	页次 (Page) 3/3
		客户确认签字	

客户(CUSTOMER):

型号(PART NO.): AU0941S-24B85

客户型号(CUSTOMER PART NO.):AU0940S-24B85

尺寸/外形图 *DIMENSION/APPEARANCE*

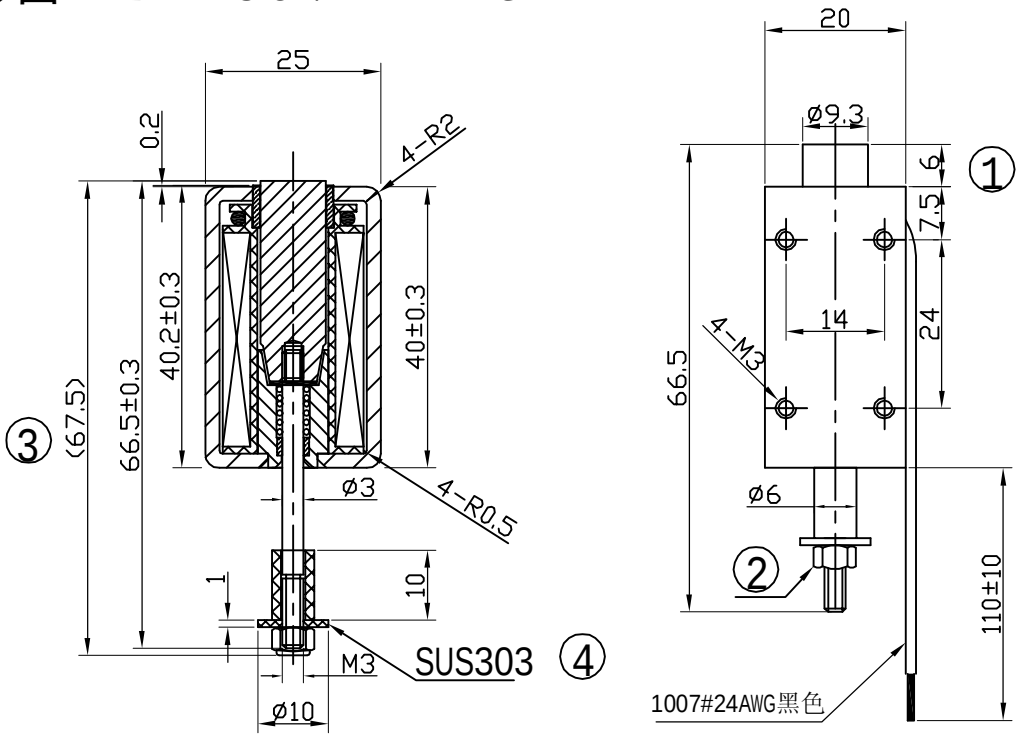

技术要求

Technology requirements

1.未注尺寸公差取±0.2。
ULTERIORLY TOLERSNCE ±0.2.

2.滑杆动作灵活。
SOLENOID MUST BE LEAD FREE.

备注:

1.新增加尺寸

2.更改标准M3螺母，螺母不滴胶固定，可调节行程，调节行程标识1尺寸会相应更改

3.尺寸更改为参考尺寸

4.挡块材料更改为SUS303

额定参数(RATED PARAMETER)

4-1 电 压(VOLTAGE):	DC24V
4-2 电 流(CURRENT):	0.28A(at DC24V 20℃)
4-3 功 率(WATTAGE):	6.78W
4-5 直流电阻(DC RESISTANCE):	85Ω±10% (20℃)
4-6 工作循环(Duty cycle)/Max on time:	60%
4-9 绝缘等级(Insulation Class):	130°