NO.	项目 Item	规格 Specification	条件 Condition
1	分配方式 Excitation	2-2	
2	额定电压 Rated Voltage	12V	
3	相数 No. of Phase	4	
4	每步转角 Step Angle	15°	
5	每转步数 No. of Step Per Revolution	24	
6	相电阻 Resistance Per Phase	30±7%Ω	At 20℃
7	电感 Inductance Per Phase	6±20%mH	
8	相电流 Current Per Phase	0.4A	
9	保持转矩 Holding Torque	>130g.cm	
10	牵入起动频率 Pull-in Rate	580pps MIN	
11	起动转距 Pull-in Torque	40g.cm	At 100pps
12	绝缘电阻 Insulation Resistance	100MΩ MIN	At DC 500V
13	介电强度 Dielectric Strength	RMS for 2 Sec	At AC 650±50V
14	绝缘等级 Insulation Class	Class E	
15	工作温度 Operating Temp Range	-10℃～40℃	
16	贮存温度 Storang Temp Range	-30℃～80℃	
17	定位力矩 Detent Torque	<75g.cm	
18	转动惯量 Rotor Inertia	<1g.cm²	
19	步距角精度 Stepping Accuracy	15° ±7%	
20	使用寿命 Life	3000h MIN	At 20℃ 100pps
21	引出线规格 Lead Wrie	UL1061 28#	耐温80℃
22	重量 Weight	36g	

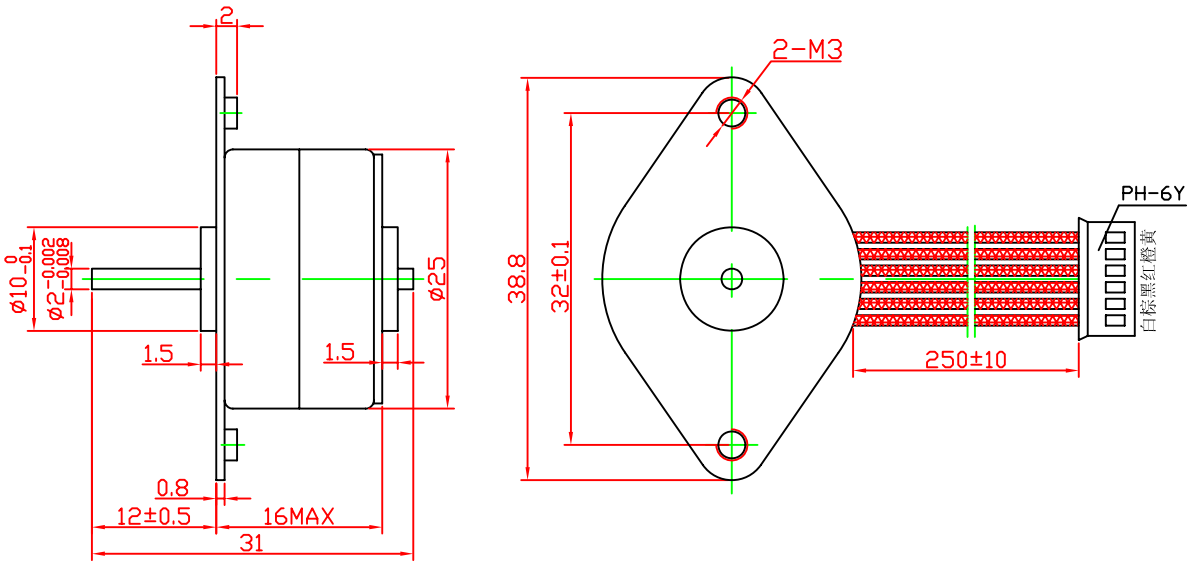

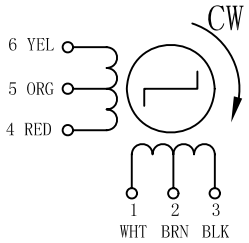

Pin No.	WIRE COLOR	STEP 1	2	3	4
1	白 WHT	−	−		
2	棕 BRN	+	+	+	+
3	黑 BLK			−	−
4	红 RED		−	−	
5	橙 ORG	+	+	+	+
6	黄 YEL	−			−

标记	处数	更改文件号	签字	日期

设计			工艺	
审核			批准	

25BY24L02

标记	版本		比例
A B	A/0		2:1
共 页		第 页	

MAX MOTOR Co.,ltd
TEL: +86-755-84679112
FAX: +86-755-89361286
http://www.max-motor.com
Email: max@max-motor.com