图样更改编号	更 改 内 容	更 改 原 因	更 改 日 期
	更改输出轴		20110228

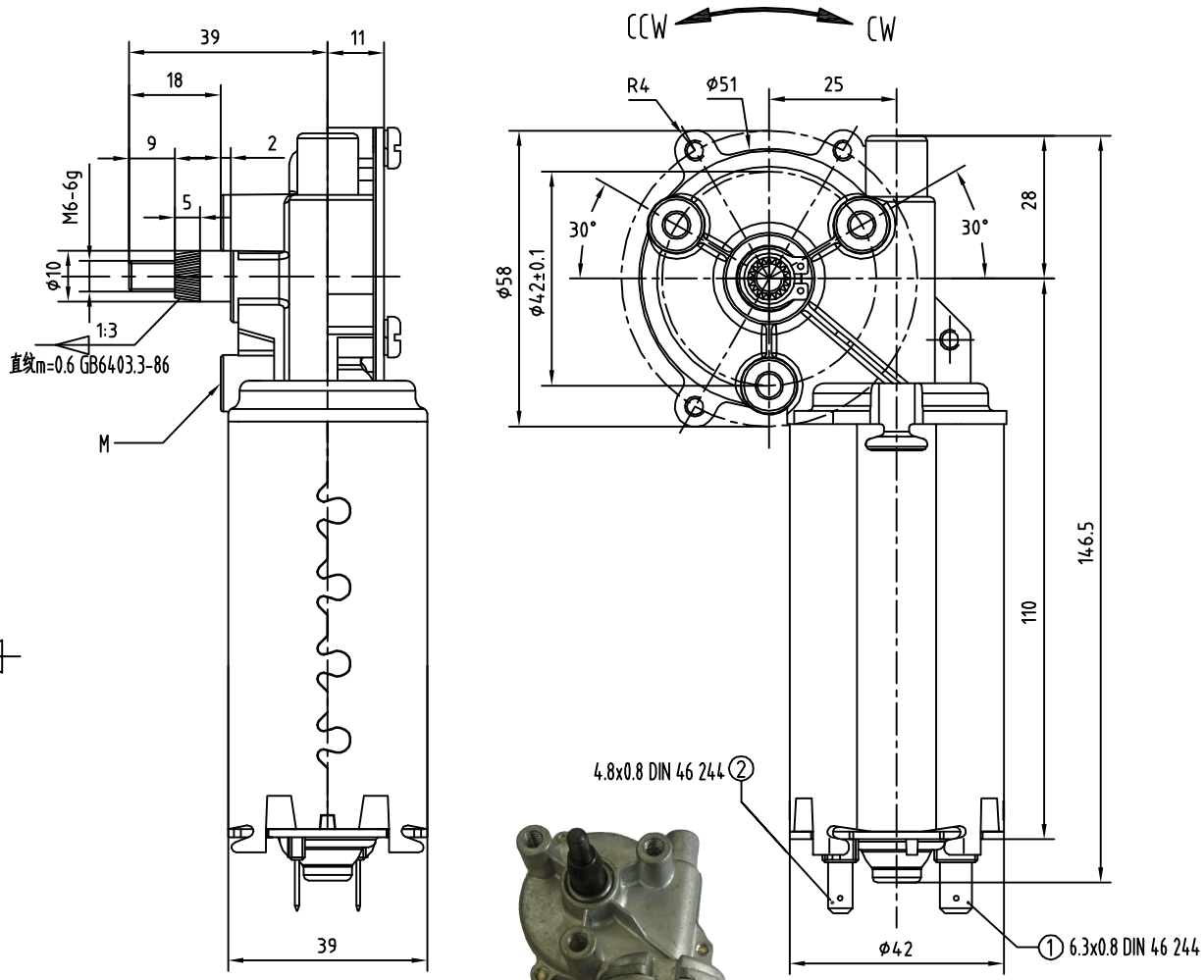

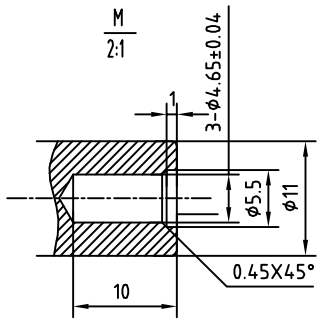

性能曲线

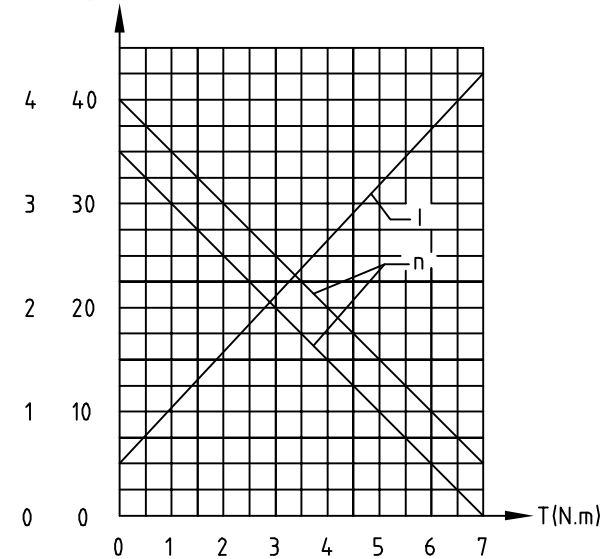

电气原理图

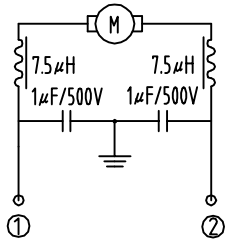

电机转向

①	②	转向
+	-	CCW
-	+	CW

技术要求：

1、额定电压：24V/DC；
2、性能参数：
   a、空载性能：
      空载转速：35~45r/min，空载电流：≤0.65
   b、堵转性能：
      堵转力矩：≥7N.m，堵转电流：≤8A；
3、防护等级：IP30；
4、绝缘等级：B级；
5、噪音等级：≤48dB（A计权，距电机30cm测试）；
6、传动比：72：1；
7、安全性：符合GB12350-2000《小功率电动机的安全要求》。

◇	特殊特性尺寸，要求CPK CHARACTERISTIC DIMENSION,REQUIRE PROCESS CAPABILITY CPK	Max Motor	未注公差 DEFAULT TOLERANCE 0.25 X.X ±0.10 X.XX ±0.05
△	重要尺寸 IMPORTANT DIMENSION		
无符号 NO SYMBOL ○	一般尺寸 GENERAL DIMENSION 仅针对模具制作控制，不要求作为来料检测项目 JUST FOR CONTROLOF TOOLING,NO	此图属MAX机密文件，未经允许，禁止复制或转交第三方。 THIS DOCUMENT IS CONFIDENTIAL PROPRIETARY OF MAX . WITHOUT AUTHORITY, IT IS FORBIDDEN TO COPY OR PASS ANY PART OF IT TO A THIRD PARTY.	

制 图： DRAWN BY:	设 计： DESIGNED BY:	工 艺： TECHNICS BY:
校 对： COLLATED BY:	审 核： CHECKED BY:	批 准： APPROVED BY:
图纸名称： DRAWING NAME:		比例 SCALE 版本： VERSION:
图纸编号 DRAWING NUMBER		

参考零件 / 版本： REFERENCE/VERSION: